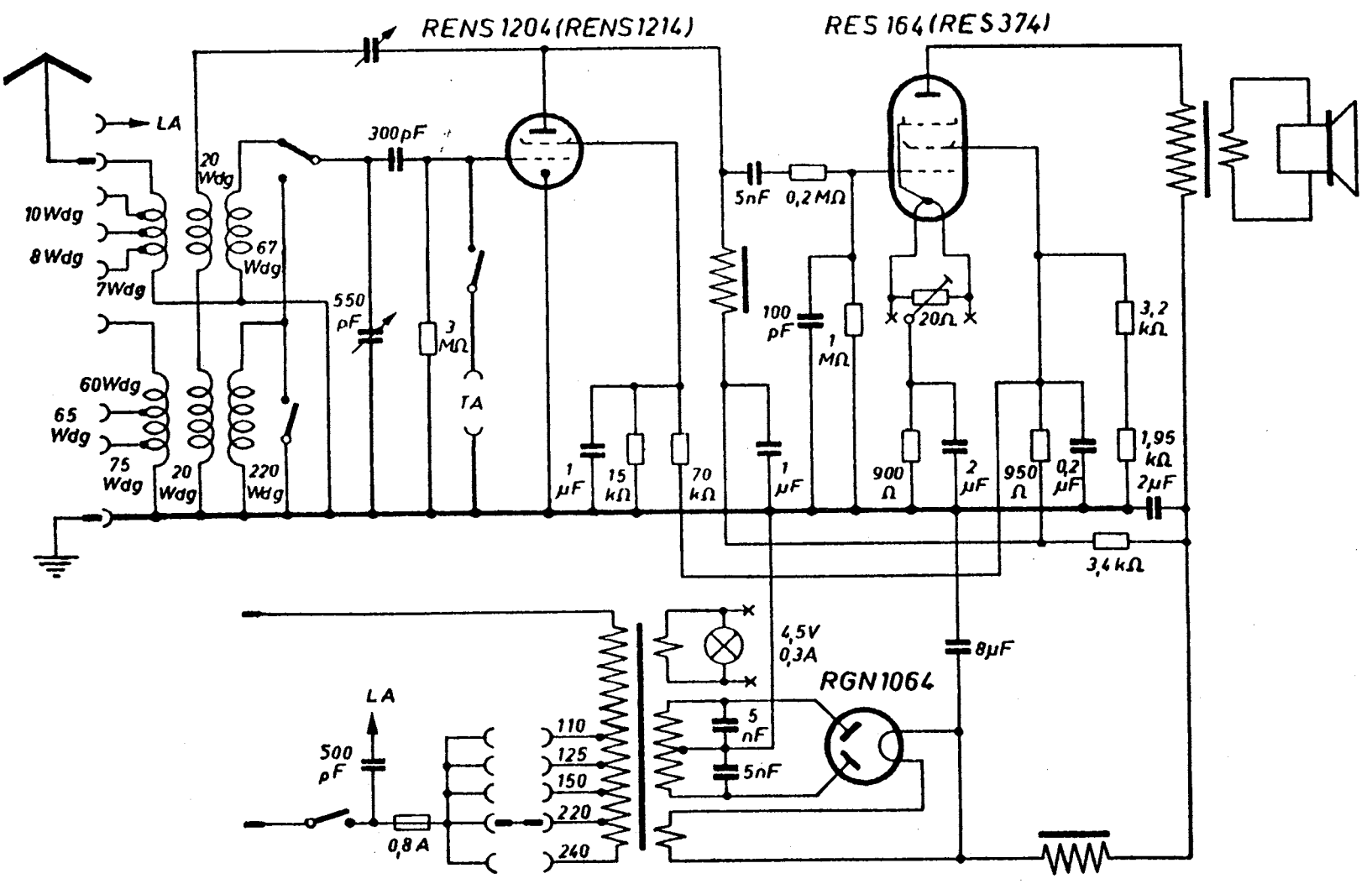
RENS 1204 (RENS 1214)
RES 164 (RES 374)
LA
10 Wdg
8 Wdg
7 Wdg
60 Wdg
65 Wdg
75 Wdg
20 Wdg
67 Wdg
20 Wdg
220 Wdg
300 pF
550 pF
3 MΩ
TA
1 µF
15 kΩ
70 kΩ
5 nF
0,2 MΩ
100 pF
1 MΩ
20Ω
1 µF
900 Ω
2 µF
950 Ω
0,2 µF
3,2 kΩ
1,95 kΩ
2 µF
3,4 kΩ
4,5V
0,3A
8 µF
RGN 1064
5 nF
5 nF
LA
500 pF
0,8 A
110
125
150
220
240